## 产品概述

# 小型高电压DC功率继电器

## G2RG-X

OMRON

# ■有什么新特性?

●G2RG-X专为储能系统(ESS)等能源相关设备中的浪涌电流预防电路而开发。

●通过磁弧控制设计实现10A，500VDC高电压开关。

●单线圈结构，功耗低(0.8W)

●机身小巧且封装面积小(13.5mm × 29.0mm)

OMRON

# ■为客户带来的优势

1. 采用单线圈结构，支持简化电路设计且节能。

电路连接示例(2极串联接线)

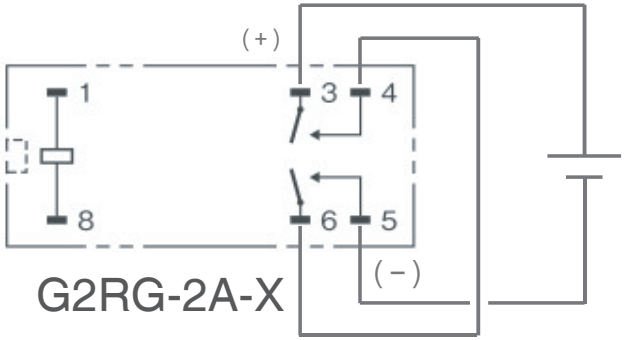


2. 通过小封装面积使PC板小型化。

封装面积：13.5 mm × 29.0 mm

# ■欧姆龙创新技术

为了实现高直流负载切换的稳定断路，必需要延长断开时产生的电弧距离。我们独特的电弧控制结构设计实现了小型化和高可靠的高压直流继电器。

①触点附近的永磁铁可以延长电弧的切断距离。

②磁场设计用于控制合适的电弧方向。
　磁轭阻挡了外部磁场的影响。

③有充足的空间用于电弧延长可减轻电气寿命的缩短现象。

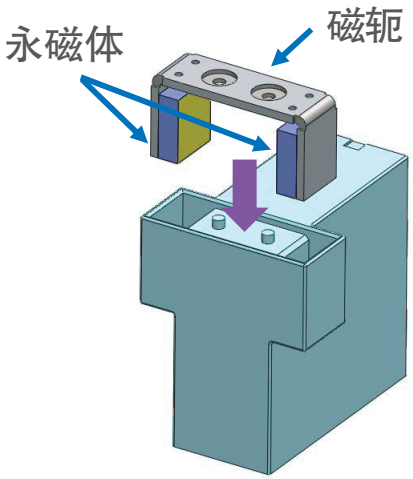


磁场分析

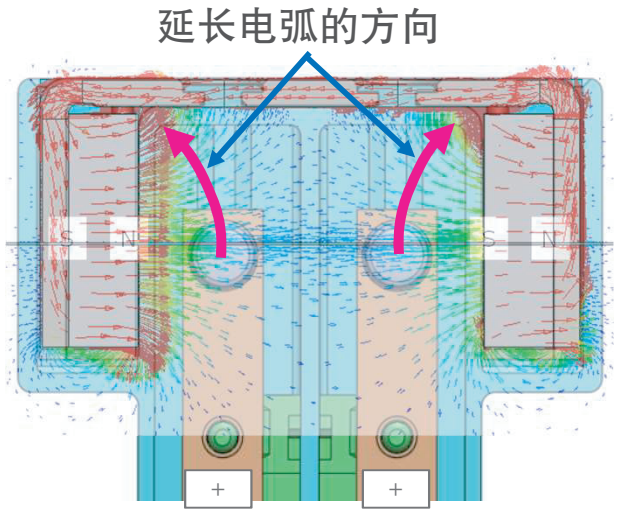


OMRON

# ■产品阵容

机身小巧的高电压(500VDC)功率继电器。

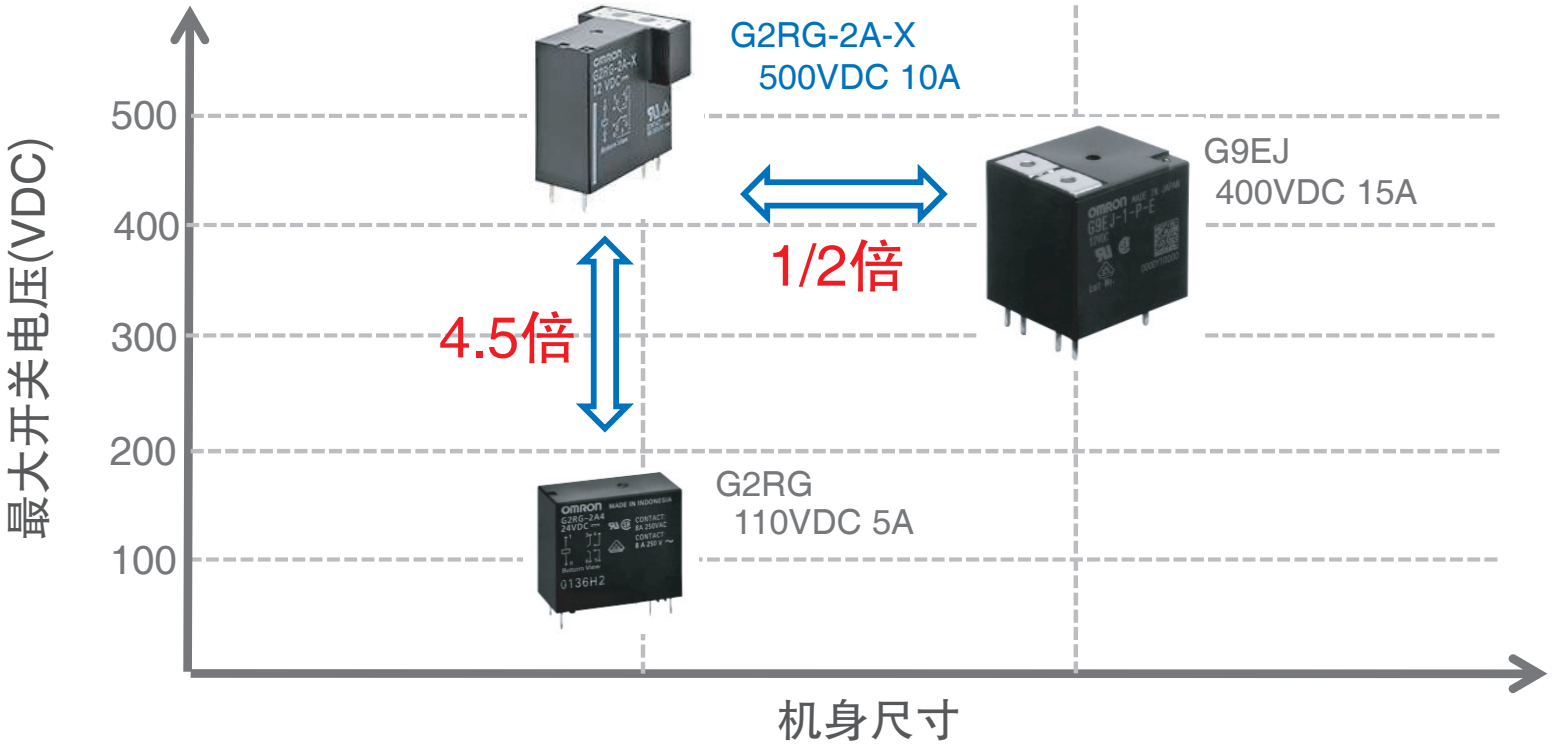

# ■初步产品规格

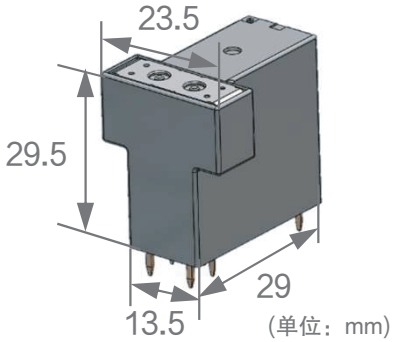


端子排列内部
连接(底视图)

| | G2RG-2A-X |
|---|---|
| 项目 | 规格 |
| 接触间隙 | 2极串联接线时为3 mm<br>*单接点：1.5 mm以上 |
| 接点类型 | 双断 |
| 接点极性 | 极性化 |
| 额定负载(阻性负载) | 2极串联接线时为500 VDC 10 A |
| 电气寿命 | 10,000次 |
| 线圈功耗 | 0.8W |
| 防护构造 | 耐助焊剂 |
| 使用环境温度 | -40~+85℃ |

OMRON

# ■应用示例

## ESS的浪涌电流预防电路

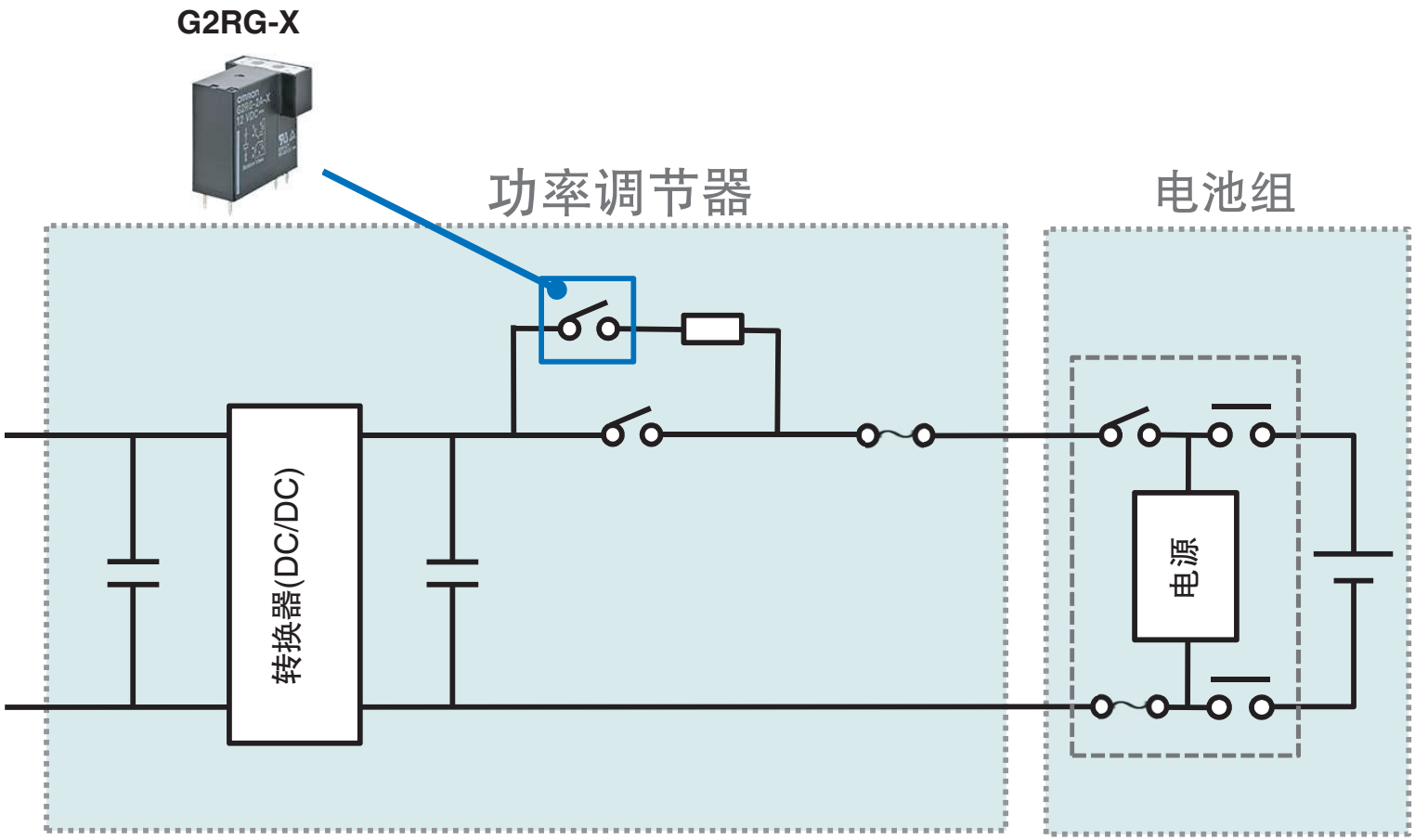

OMRON

订购前请务必阅读我司网站上的“注意事项”。

欧姆龙电子部品 (中国) 统辖集团

网站
欧姆龙电子部件贸易 (上海) 有限公司

https://www.ecb.omron.com.cn

Cat. No. K331-CN5-01 2021年8月

© OMRON Corporation 2021 All Rights Reserved.
规格等随时可能更改，恕不另行通知。